QUEL -08512

Technische Unterlage

Quelle Technischer Kundendienst

152.925 4

```
*******************************************************************************
WEST System                    Stuecklistendruck                    V961227jol
*******************************************************************************
07.04.98 08:00,15

UTS-Nr.:        999        QUELLE
Best.Nr.:       1529254/01
Ger.Bez.:       WASCHAUTOMAT

GKz:              G  GERAET
WGT:            370  WASCHVOLLAUTOMATEN-BULLAUGEN
KD-Sektor:        E  EL-GROSSGERAETE
BaumNr.:         01  WASCHAUTOMAT
Klassierung:     WA  WASCHMASCHINE
IFW-FehlerGru.:  103  NAESSEGERAETE
Type/Privileg/Universum.Nr MARKE
Beschreibung              AEG LAVAMAT 86700
VK-Preis: 2349.00

Serviceart:           01  QUELLE-TKD
Garantie fuer Kunden  12 Monate
Sondervereinbarungen:  0  SIEHE SERVICEART

Garantiereparatur     9999999  QUELLE
Sondervereinbarungen:       0  SIEHE SERVICEART

-------------------------------------------------------------------------------
Katalog                                    Seite
  Erst  974 HAUPTKATALOG H/W 97             1161
  Letzt 974 HAUPTKATALOG H/W 97             0000

-------------------------------------------------------------------------------
Geraete Info:

-------------------------------------------------------------------------------
Technische Daten:

-------------------------------------------------------------------------------
Fehler:

-------------------------------------------------------------------------------
```

8512

AEG-Kundendienst J 06

LAVAMAT 86700-w	E-Nr. 914 001 092 A	DE
LAVAMAT 86700-w	E-Nr. 914 001 109 B	NL
LAVAMAT 86704-w	E-Nr. 914 001 110 C	NL
LAVAMAT Regina-w	E-Nr. 914 001 111 D	NL
LAVAMAT 86700-w	E-Nr. 914 001 105 E	B

B 1

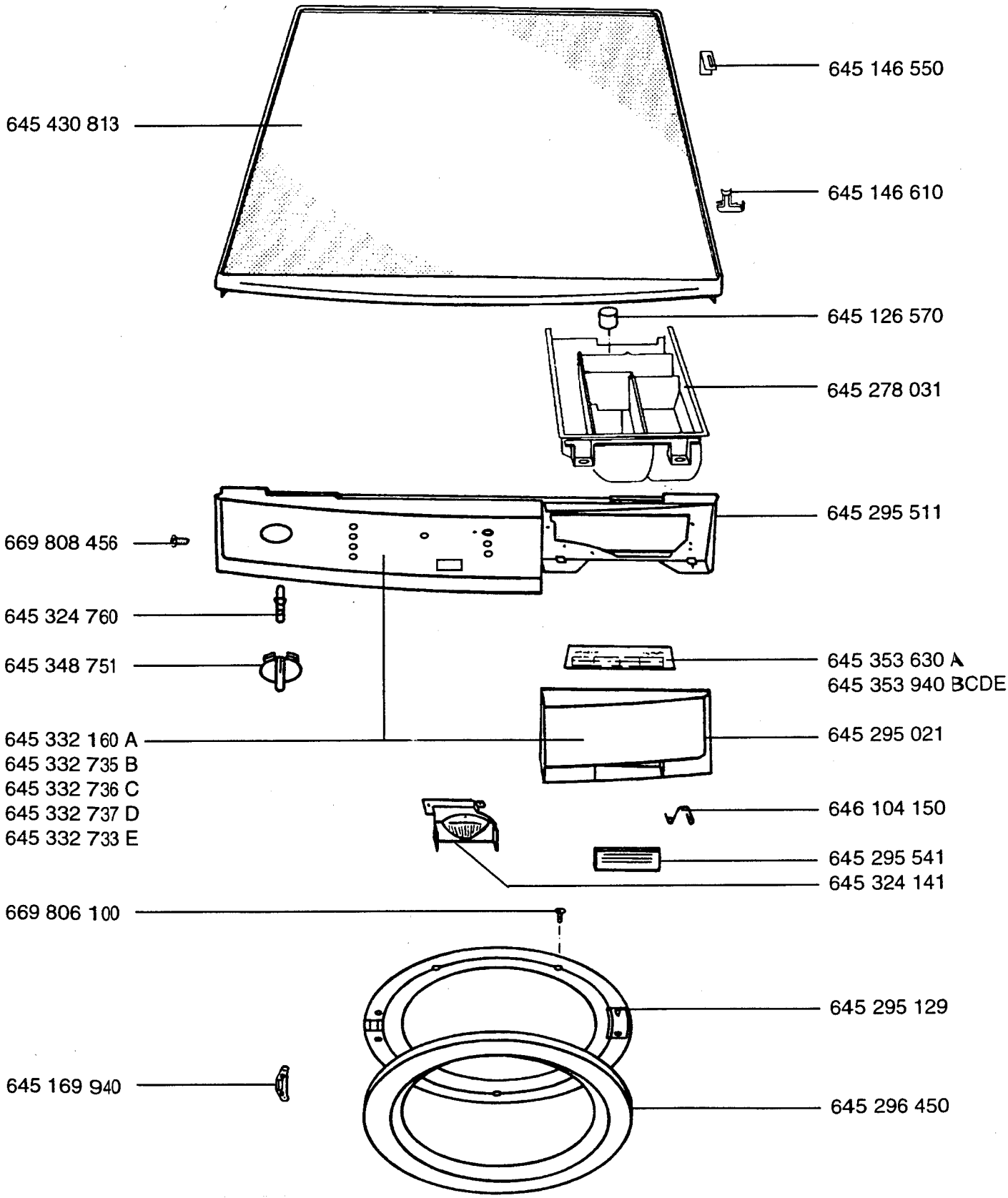

AEG-Kundendienst J 07

LAVAMAT 86700-w	E-Nr. 914 001 092 A	DE
LAVAMAT 86700-w	E-Nr. 914 001 109 B	NL
LAVAMAT 86704-w	E-Nr. 914 001 110 C	NL
LAVAMAT Regina-w	E-Nr. 914 001 111 D	NL
LAVAMAT 86700-w	E-Nr. 914 001 105 E	B

B 2

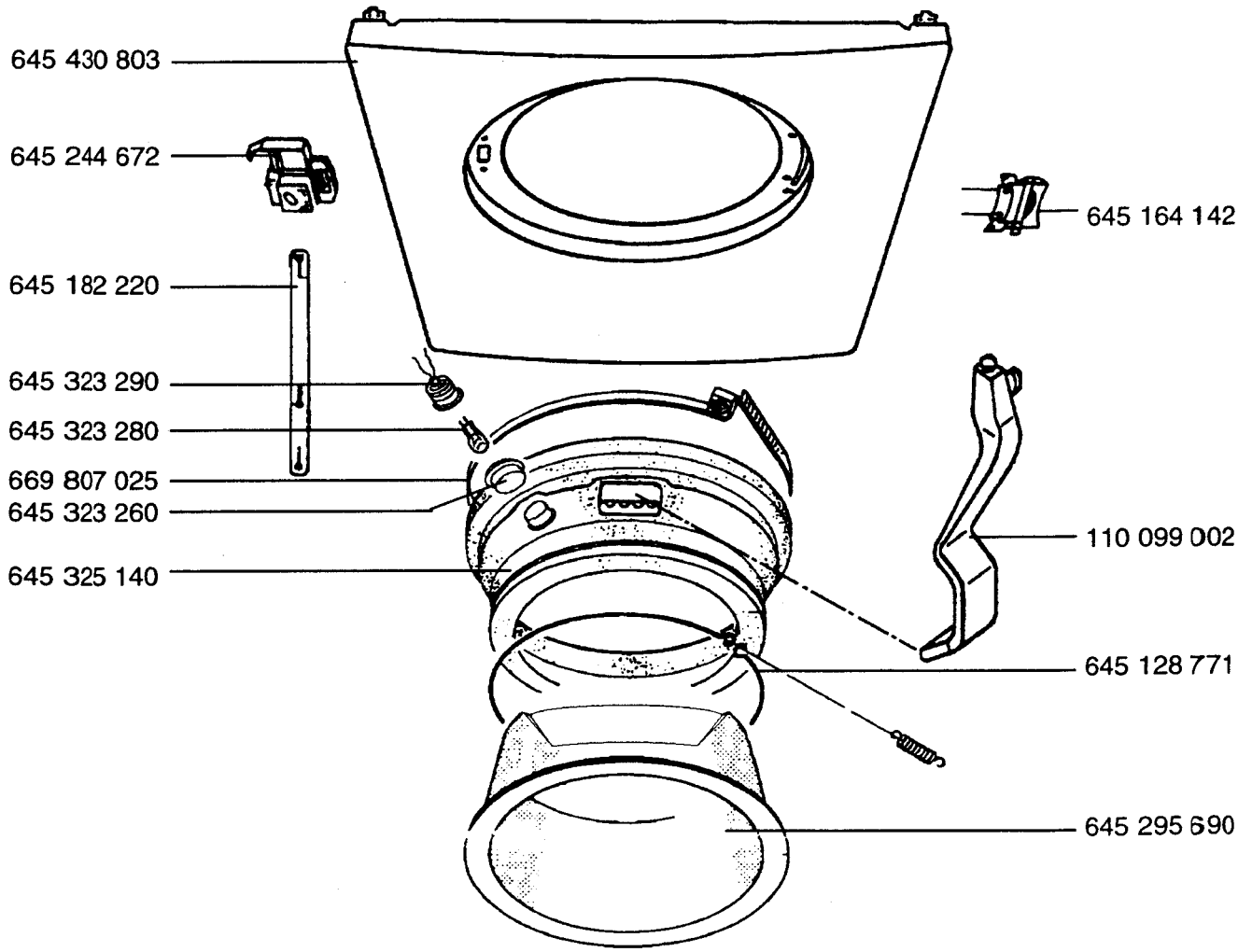

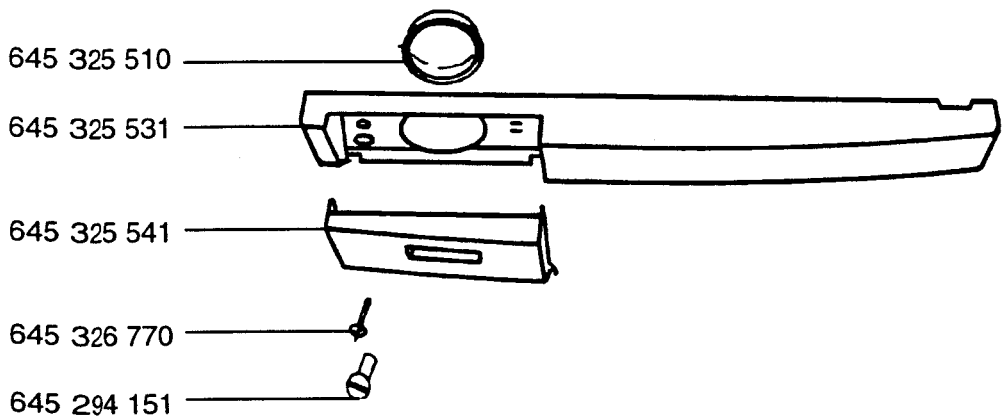

LAVAMAT 86700-w	E-Nr. 914 001 092 A	DE
LAVAMAT 86700-w	E-Nr. 914 001 109 B	NL
LAVAMAT 86704-w	E-Nr. 914 001 110 C	NL
LAVAMAT Regina-w	E-Nr. 914 001 111 D	NL
LAVAMAT 86700-w	E-Nr. 914 001 105 E	B

B 3

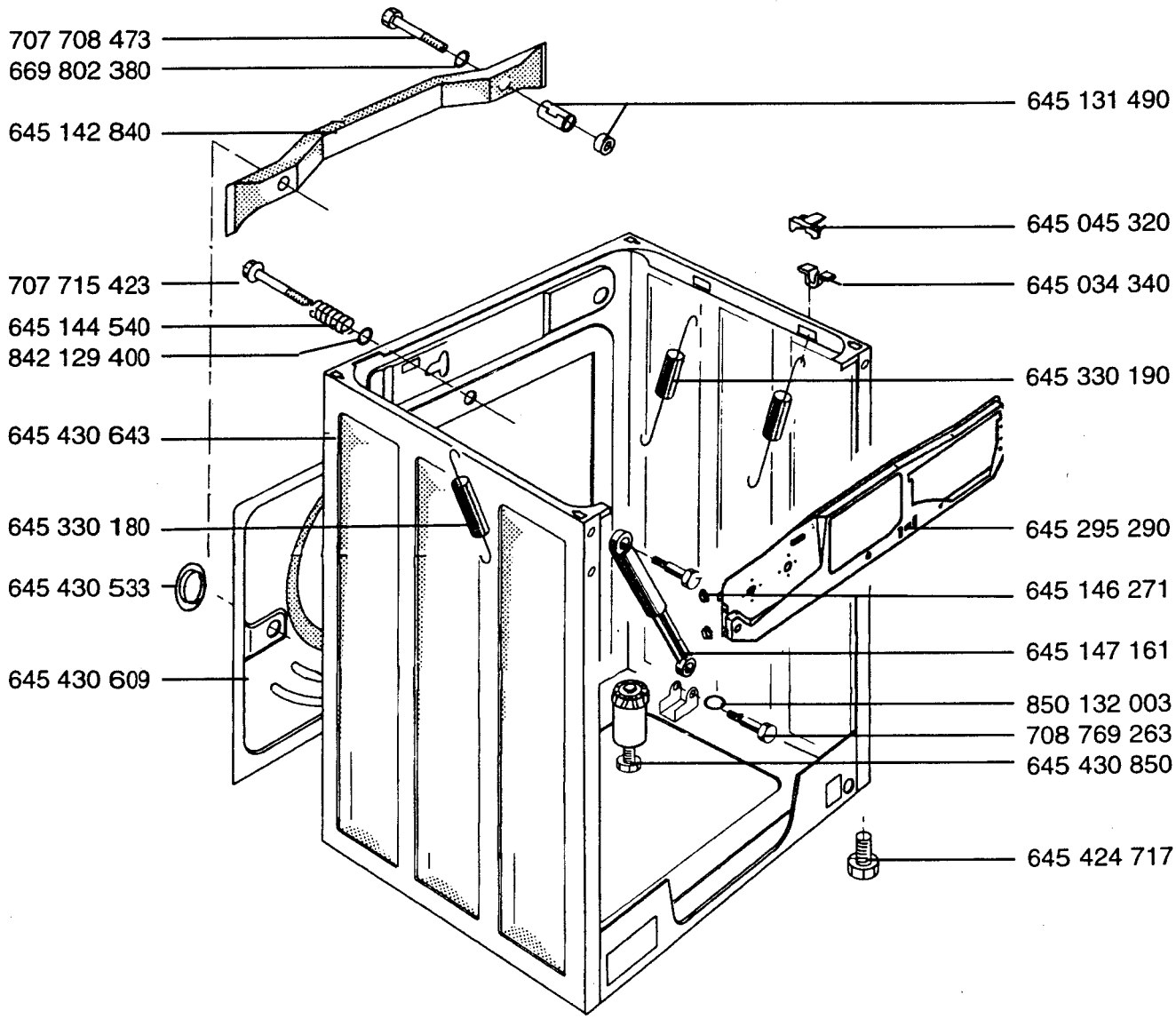

LAVAMAT 86700-w	E-Nr. 914 001 092 A	DE
LAVAMAT 86700-w	E-Nr. 914 001 109 B	NL
LAVAMAT 86704-w	E-Nr. 914 001 110 C	NL
LAVAMAT Regina-w	E-Nr. 914 001 111 D	NL
LAVAMAT 86700-w	E-Nr. 914 001 105 E	B

B 4

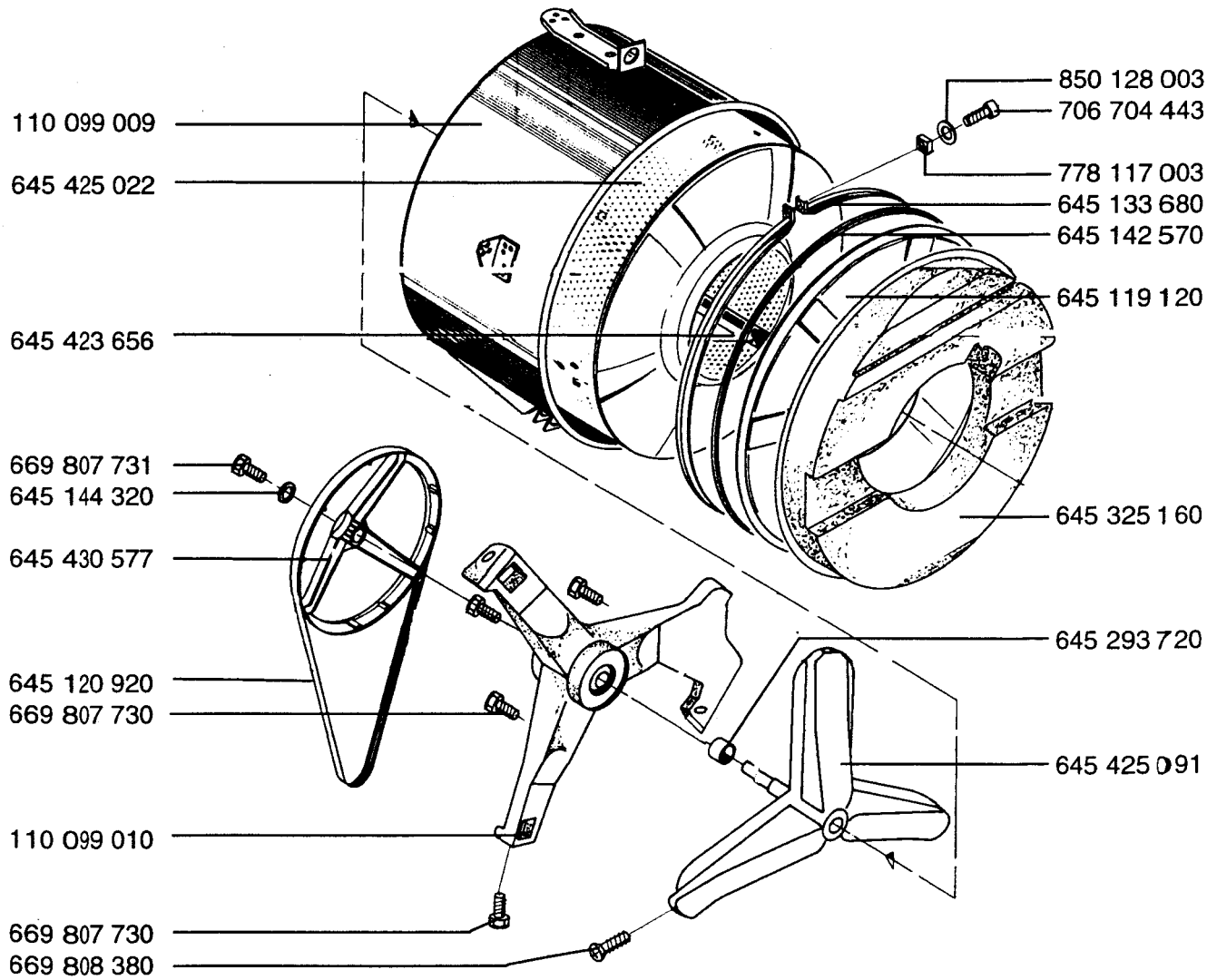

AEG-Kundendienst J 11

LAVAMAT 86700-w	E-Nr. 914 001 092 A	DE
LAVAMAT 86700-w	E-Nr. 914 001 109 B	NL
LAVAMAT 86704-w	E-Nr. 914 001 110 C	NL
LAVAMAT Regina-w	E-Nr. 914 001 111 D	NL
LAVAMAT 86700-w	E-Nr. 914 001 105 E	B

B5

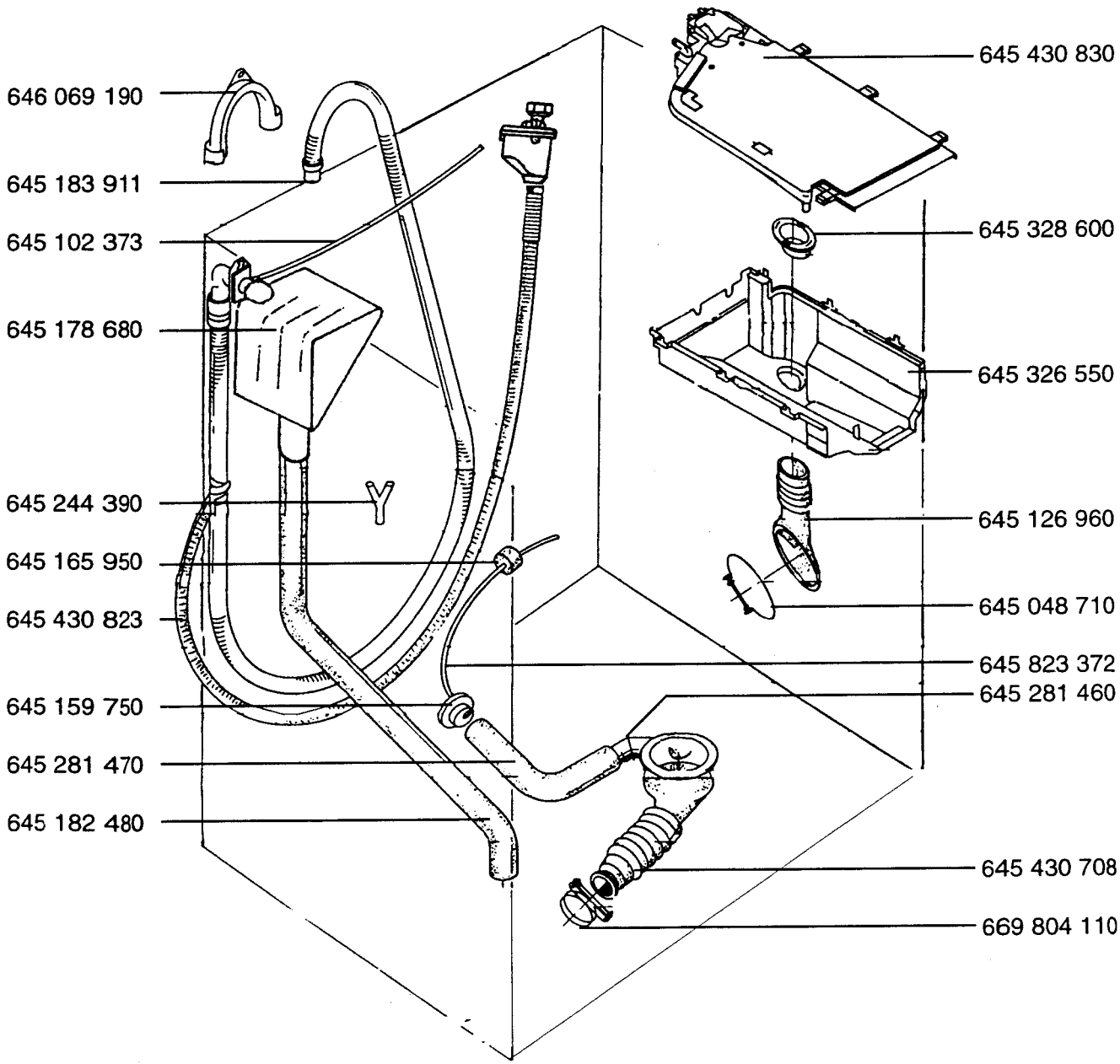

AEG-Kundendienst J 10

LAVAMAT 86700-w	E-Nr. 914 001 092 A	DE
LAVAMAT 86700-w	E-Nr. 914 001 109 B	NL
LAVAMAT 86704-w	E-Nr. 914 001 110 C	NL
LAVAMAT Regina-w	E-Nr. 914 001 111 D	NL
LAVAMAT 86700-w	E-Nr. 914 001 105 E	B

B 6

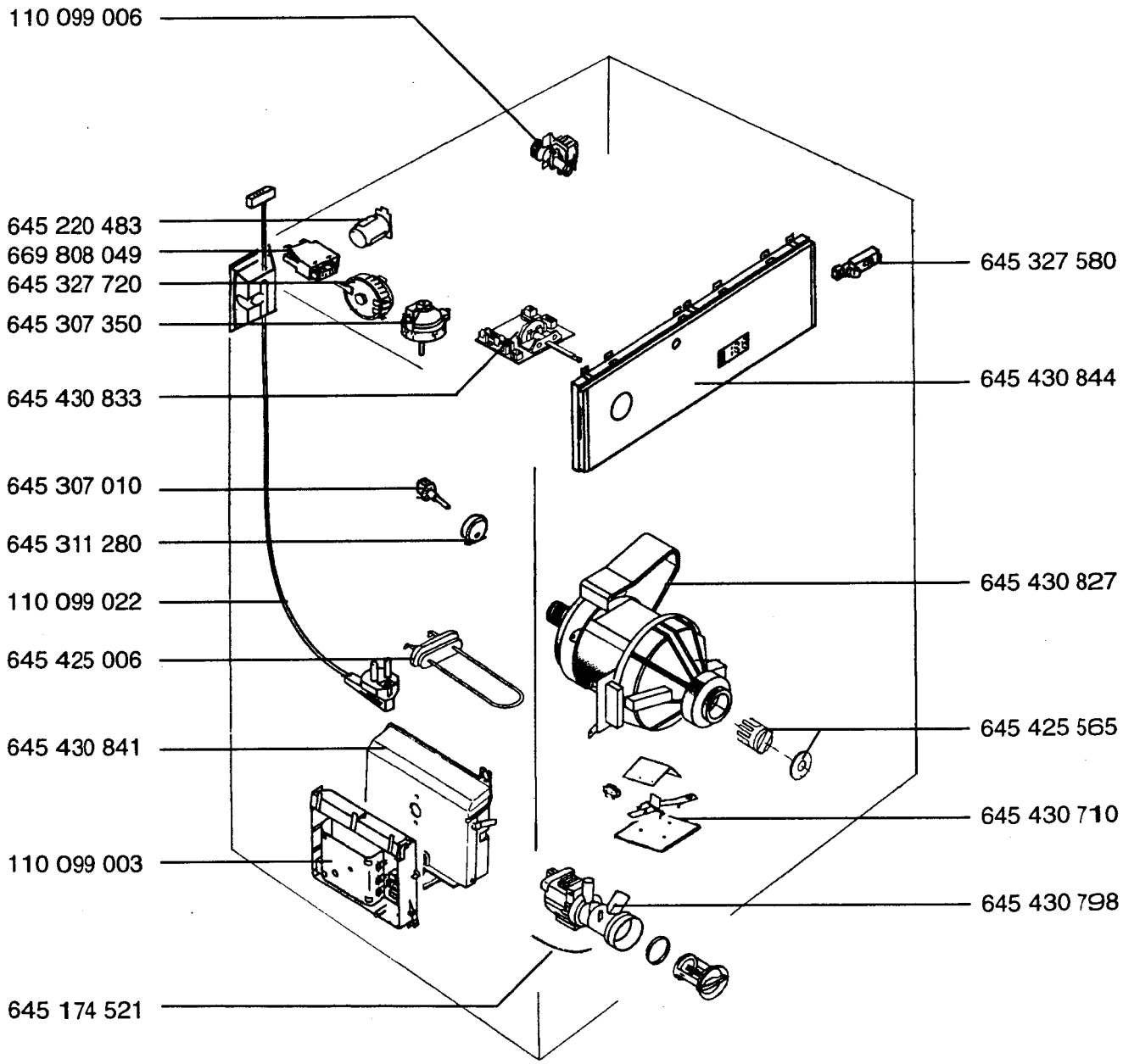

Stueckliste:

1...5...9.	KZ	IdentNr	Bezeichnung	Stk	Position im Bild	Herstellercode
1	G	152925/01	WASCHAUTOMAT	001		
2	T		1. BAUGRUPPE	001		
3	E	0798595	GEHAEUSEABDECKUNG	001	645 430 813	645 430 813
3	E	0895565	GRIFFNABE	001	645 324 760	645 324 760
3	E	0798520	KNEBEL	001	645 348 751	645 348 751
3	?	>0907188		001	645 332 160	645 332 160
3	E	0162909	SCHLIESSKLOBEN	001	645 169 940	645 169 940
3	E	0150904	WINKEL F ABDECKUNG	001	645 146 550	645 146 550
3	E	9825209	HALTER F ABDECKUNG	001	645 146 610	645 146 610
3	E	0150896	SAUGKAPPE	001	645 126 570	645 126 570
3	E	0787440	SCHUBLADE	001	645 278 031	645 278 031
3	?	>0907162		001	645 295 511	645 295 511
3	?	0800482	PROGRAMMPLATTE	001	645 353 630	645 353 630
3	?	0798249	SCHUBLADENBLENDE	001	645 295 021	645 295 021
3	E	0798611	FEDER	001	646 104 150	646 104 150
3	E	0798306	GRIFFKLAPPE	001	645 295 541	645 295 541
3	E	0798389	ABDECKUNG	001	645 324 141	645 324 141
3	?	0907154	RING ABDECKUNG CHROM	001	645 295 129	645 295 129
3	?	0907170	TUERRING CHROM	001	645 296 450	645 296 450
2	T		2. BAUGRUPPE	001		
3	E	0798579	VORDERWAND	001	645 430 803	645 430 803
3	E	0162982	TUERVERRIEGELUNG	001	645 244 672	645 244 672
3	E	0162990	ENTRIEGELUNGSBAND	001	645 182 220	645 182 220
3	E	0898643	LAMPENSOCKEL	001	645 323 290	645 323 290
3	E	0898841	HALOGENLAMPE	001	645 323 280	645 323 280
3	E	0151332	FALTENBALGBEFESTIGUNG A BOTTICH	001	669 807 025	669 807 025
3	E	0898635	LAMPENABDECKUNG	001	645 323 260	645 323 260
3	E	0898650	FALTENBALG	001	645 325 140	645 325 140
3	?	0798405	MANSCHETTE SOCKEL	001	645 325 510	645 325 510
3	E	0798413	SOCKELBLENDE	001	645 325 531	645 325 531
3	E	0798421	KLAPPE F SOCKEL	001	645 325 541	645 325 541
3	E	0798447	VERSCHLUSS F SCHLAUCH	001	645 326 770	645 326 770
3	E	0163105	HEBEL F NOTENTRIEGELUNG	001	645 294 151	645 294 151
3	E	0898585	SCHARNIER	001	645 164 142	645 164 142
3	E	0898536	EINLAUFDUESE	001	110 099 002	110 099 002
3	E	0652800	SPANNRING MIT ZUGFEDER	001	645 128 771	645 128 771
3	E	0898619	TUERGLAS	001	645 295 690	645 295 690
2	T		3. BAUGRUPPE	001		
3	E	0151134	TRANSPORTSICHERUNG	001	645 142 840	645 430 691
3	E	0151142	DRUCKFEDER	001	645 144 540	645 144 540
3	E	0798504	FEDER F BOTTICH	001	645 330 180	645 330 180
3	E	9847286	STOPFEN TRABOSICH-SET	001	645 430 533	645 430 533
3	E	0151233	RUECKWAND	001	645 430 609	645 430 609
3	E	0151126	DISTANZSTUECK	001	645 131 490	645 131 490
3	E	0151118	BUEGEL	001	645 045 320	645 045 320
3	E	0151100	AUFLAGE F FEDER	001	645 034 340	645 034 340
3	E	0798512	FEDER F BOTTICH	001	645 330 190	645 330 190
3	E	0907139	STOSSDAEMPFER	001	645 147 161	645 147 161
3	E	0898734	FUSS,AUTOMATIK	001	645 430 850	645 430 850
3	E	7508666	SCHRAUBFUSS	001	645 424 717	645 424 717
2	T		4. BAUGRUPPE	001		
3	E	0895920	LAUGENBOTTICH	001	110 099 009	110 099 009
3	E	0151399	WASCHTROMMEL OHNE KREUZ+ACHSE	001	645 425 022	645 425 022
3	E	7529316	TROMMELRIPPE	001	645 423 656	645 423 656
3	E	0151456	TROMMELANTRIEBSRAD	001	645 430 577	645 430 577
3	E	9813965	RIEMEN RIPPENBAND J5 1270	001	645 120 920	51X4030
3	E	0895938	HAUPTLAGER,KPL.	001	110 099 010	110 099 010
3	E	0151365	SPANNRING F BOTTICH	001	645 133 680	645 133 680
3	E	0151381	BOTTICHDICHTUNG	001	645 142 570	645 142 570
3	E	0151340	BOTTICHABDECKUNG	001	645 119 120	645 119 120
3	E	0898668	GEWICHT,VORNE	001	645 325 160	645 325 160
3	E	0151415	TROMMELKREUZ M ACHSE U LAUFRING	001	645 425 091	645 425 091

2	T		5. BAUGRUPPE	001	
3	E	9809799	BOGEN F ABLAUFSCHLAUCH	001 646 069 190	05.011.31
3	E	9807926	ABLAUFSCHL.2GERADE,2MET	001 645 183 911	ABLAUF 2 METER
3	E	9344383	NIVEAUSCHLAUCH,5X8X2000	001 645 102 373	03.100.03 Q
3	E	0151506	ABLAUFBEHAELTER	001 645 178 680	645 178 680
3	E	9830571	SICHERHEITSZULAUFSCHLAUCH 2METER	001 645 430 823	05.010.77 ELTEK
3	E	0151498	KAPPE F LUFTFALLE	001 645 159 750	645 159 750
3	E	0151555	LUFTFALLE	001 645 281 470	645 281 470
3	E	0151514	SCHLAUCH-FLUSENSIEB/BEHAELTER	001 645 182 480	645 220 000
3	E	0898718	DECKEL F WASCMITTELKASTEN	001 645 430 830	645 430 830
3	E	0798488	FLANSCH F EINSPUELSCHLAUCH	001 645 328 600	645 328 600
3	E	0798439	WASCHMITTELKAMMER	001 645 326 550	645 326 550
3	E	0651380	SCHLAUCH-KAMMER/BOTTICH	001 645 126 960	645 126 960
3	E	0151464	SCHLAUCHKLEMME	001 645 048 710	669 808 343
3	E	9344383	NIVEAUSCHLAUCH,5X8X2000	001 645 823 372	03.100.03 Q
3	E	0151548	STUTZEN	001 645 281 460	645 281 460
3	E	0151605	SCHLAUCH-BOTTICH/SIEB	001 645 430 708	645 430 708
3	E	0151613	SCHLAUCHKLEMME	001 669 804 110	669 804 110
2	T		6. BAUGRUPPE	001	
3	E	0895524	MAGNETVENTIL 1F M KABEL	001 110 099 006	110 099 006
3	E	0787432	FUNKENTSTOERUNG	001 645 220 483	645 220 483
3	E	0151639	RELAIS	001 669 808 049	669 808 049
3	E	0898676	NIVEAUSCHALTER 2N	001 645 327 720	645 327 720
3	E	0898627	NIVEAUSCHALTER 1N	001 645 307 350	645 307 350
3	E	0898726	PROGRAMMWAHLSCHALTER DR 2-CH/247	001 645 430 833	645 430 833
3	E	0798330	FUEHLER-NTC	001 645 307 010	645 307 010
3	E	0798371	DICHTUNG F FUEHLER	001 645 311 280	645 311 280
3	E	0892372	NETZANSCHLUSSKASTEN	001 110 099 022	110 099 022
3	E	0163402	HEIZKOERPER 2200W	001 645 425 006	645 425 006
3	E	0907204	STEUERELEKTRONIK	001 645 430 841	645 430 841
3	E	0898544	MOTORELEKTRONIK	001 110 099 003	110 099 003
3	E	0163329	SCHLAUCH-NOTENTWAESSERUNG	001 645 174 521	645 174 521
3	E	0798462	SCHALTER-MEHRWASSER	001 645 327 580	645 327 580
3	E	0907212	EINGABEELEKTRONIK	001 645 430 844	645 430 844
3	E	0898700	MOTOR	001 645 430 827	645 430 827
3	E	0151753	TACHOGENERATOR	001 645 425 565	645 425 565
3	E	0787531	SCHWIMMERSCHALTER	001 645 430 710	645 430 710
3	E	0798553	ABLAUFPUMPE	001 645 430 798	645 430 798

********** ENDE der Liste **********

Lave - linge

Schéma des interconnexions

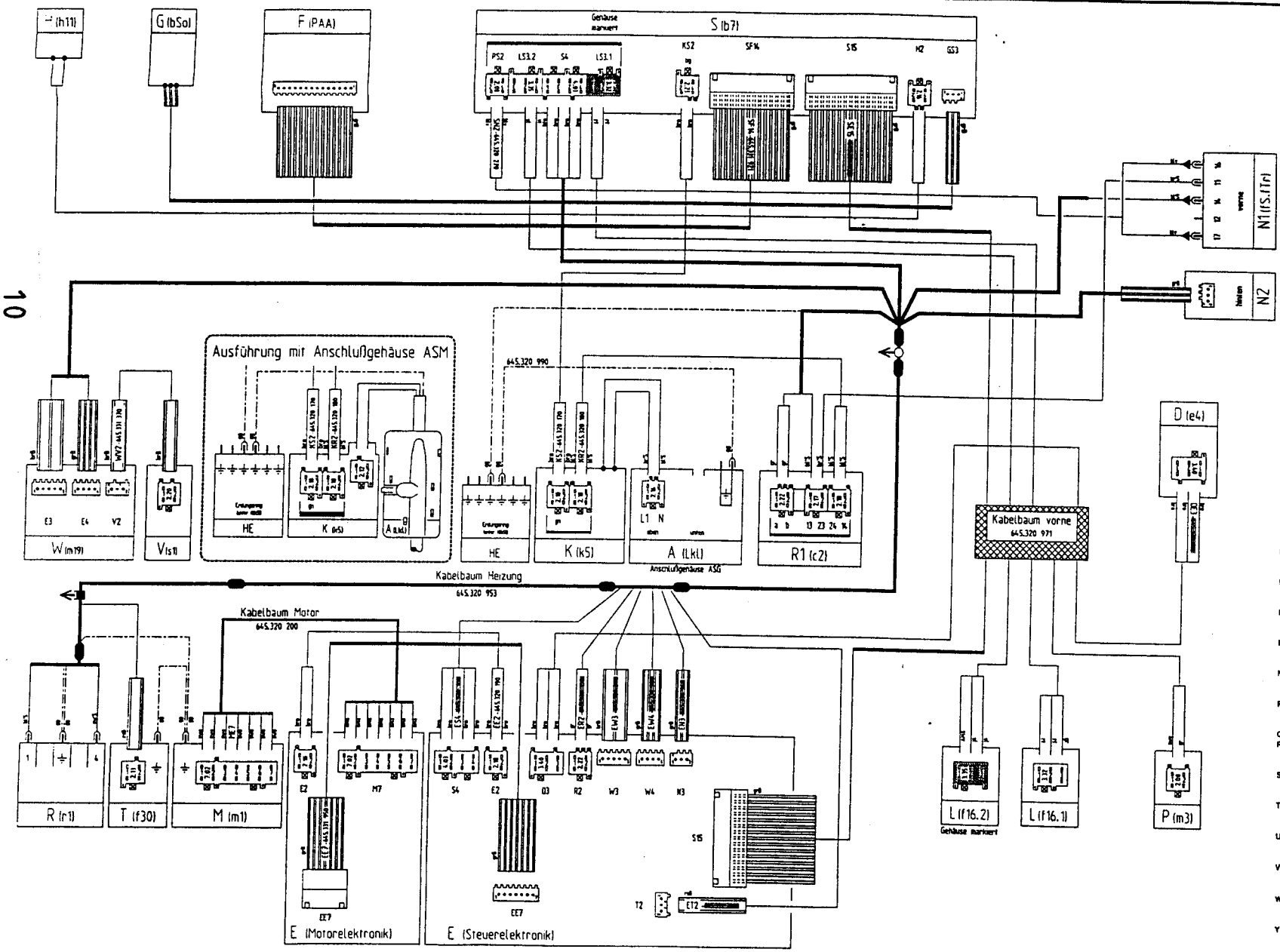

Kurzzeichen	Bezeichnung	Bez. im Stromlaufplan
A	**Anschlußgehäuse** connection housing Boîtier de raccordement	ASG
B	**Programmschaltwerk** PGS Programmateur	b3
C	**Drehwahlschalter** Selection switch Sélecteur rotatif	b7
D	**Dosierkombination** The dispenser Bac doseur detergent	s7, s8
D	**Türverriegelung** Door lock Verrouillage de porte	e4
E	**Einlaßventil** Inlet valve Electrovanne ADM	s11
E	**Elektronik** Electronic Electronique	rnE
F	**PAA + SZV** = Déroulem. Progr. + Depart Dif	
G	**Mehrwasserschalter** Additional water level switch Inter spec. rnc	bso
H	**Lampenmodul** Lamp unit Module lampe	S/b7
HE	**Haupterde** Main earth Terre centrale	
HS	**Hauptschalter** Main switch Inter princip.	b53
K	**Kondensator** Condensor Condensateur	k1, k5
L	**Schwimmerschalter** Float switch Inter flotteur	f16
L	**Sicherheitsdruckwächter** Safety level pressure switch Pressostat sécurité	fS
M	**Motor** Moteurs	m8
N	**Druckwächter** Pressure switch Pressostat	fN
P	**Pumpe** Pump Pompe	m3
Q	**Aqua-Control**	s 20
R	**Heizung, Heizungsrelais** Heating, Heating relay Résistance, relais chauffage	r1, c2
S	**Drucktastenschalter** Pressure switch Clavier	b7
T	**Thermostate** Thermostat Thermostat	f8, f9, f10,b70
U	**Summer** Buzzer Avertisseur sonore	s17
V	**Ventile, allg.** Valves E-Vanne, gen	s1, s2, s9, s11
W	**Wasserweiche** Water diverter Déviateur d'eau	a, b,m19
Y	**SZV (mech.)** SZV (mechanical) Depart dif. méc	b13
Z	**Türschalter**	b6

HV831-N
07.97

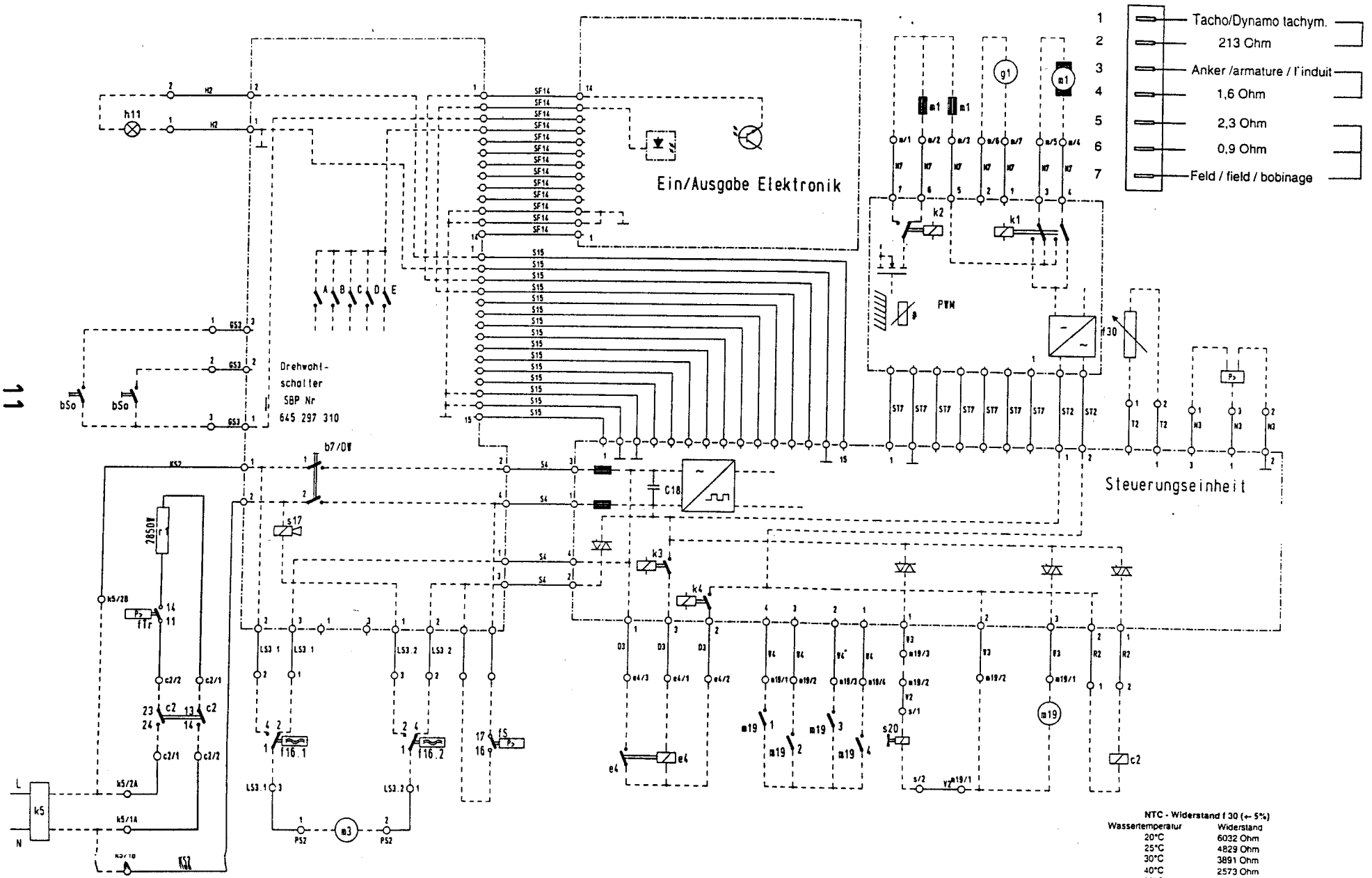

NTC - Widerstand f 30 (+- 5%)

Wassertemperatur	Widerstand
20°C	6032 Ohm
25°C	4829 Ohm
30°C	3891 Ohm
40°C	2573 Ohm
50°C	1741 Ohm
60°C	1204 Ohm
67°C	940 Ohm
95°C	362 Ohm

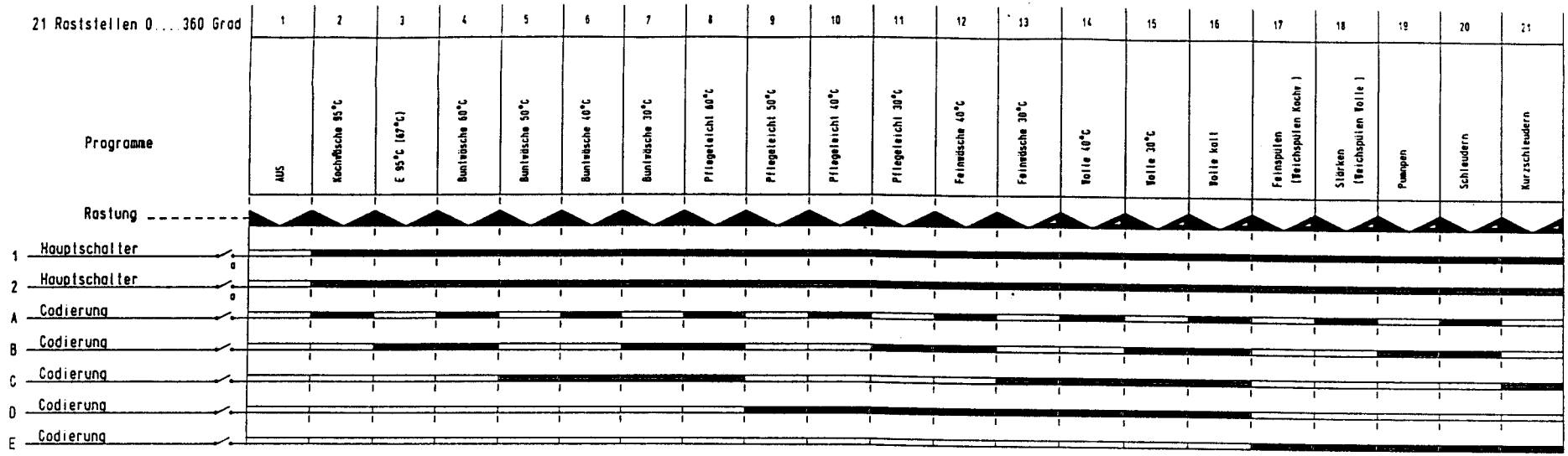
21 Rastestellen 0....360 Grad
1 2 3 4 5 6 7 8 9 10 11 12 13 14 15 16 17 18 19 20 21
Programme
AUS
Kochwäsche 95°C
E 95°C (67°C)
Buntwäsche 60°C
Buntwäsche 50°C
Buntwäsche 40°C
Buntwäsche 30°C
Pflegeleicht 60°C
Pflegeleicht 50°C
Pflegeleicht 40°C
Pflegeleicht 30°C
Feinwäsche 40°C
Feinwäsche 30°C
Wolle 40°C
Wolle 30°C
Wolle kalt
Feinspülen (Reichspülen Kochr.)
Stärken (Reichspülen Wolle)
Pumpen
Schleudern
Kurzschleudern
Rastung
1 Hauptschalter
2 Hauptschalter
A Codierung
B Codierung
C Codierung
D Codierung
E Codierung

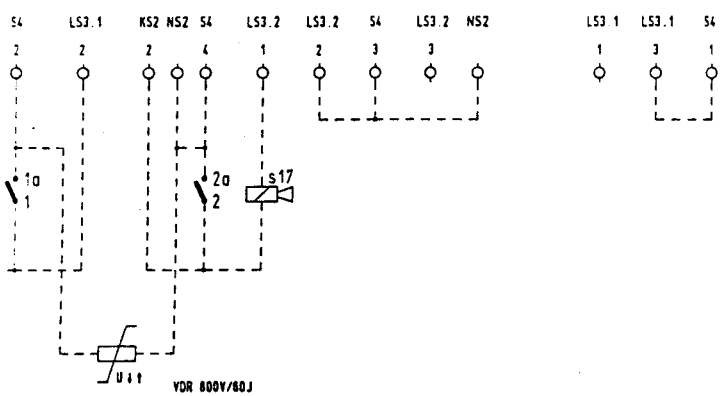
S4 LS3.1 KS2 NS2 S4 LS3.2 LS3.2 S4 LS3.2 NS2
LS3.1 LS3.1 S4
1a
2a
S17
VDR 800V/60J

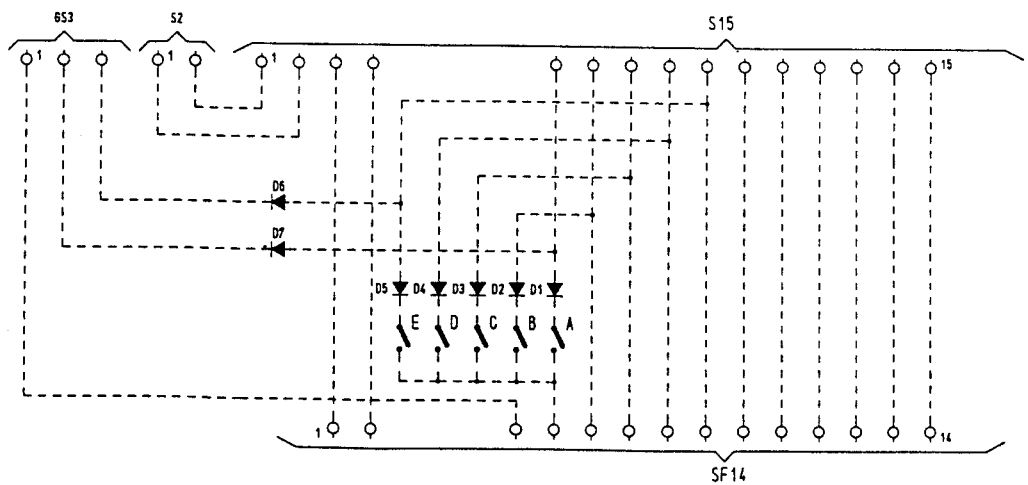
BS3
S2
S15
D6
D7
D5 D4 D3 D2 D1
E D C B A
SF14

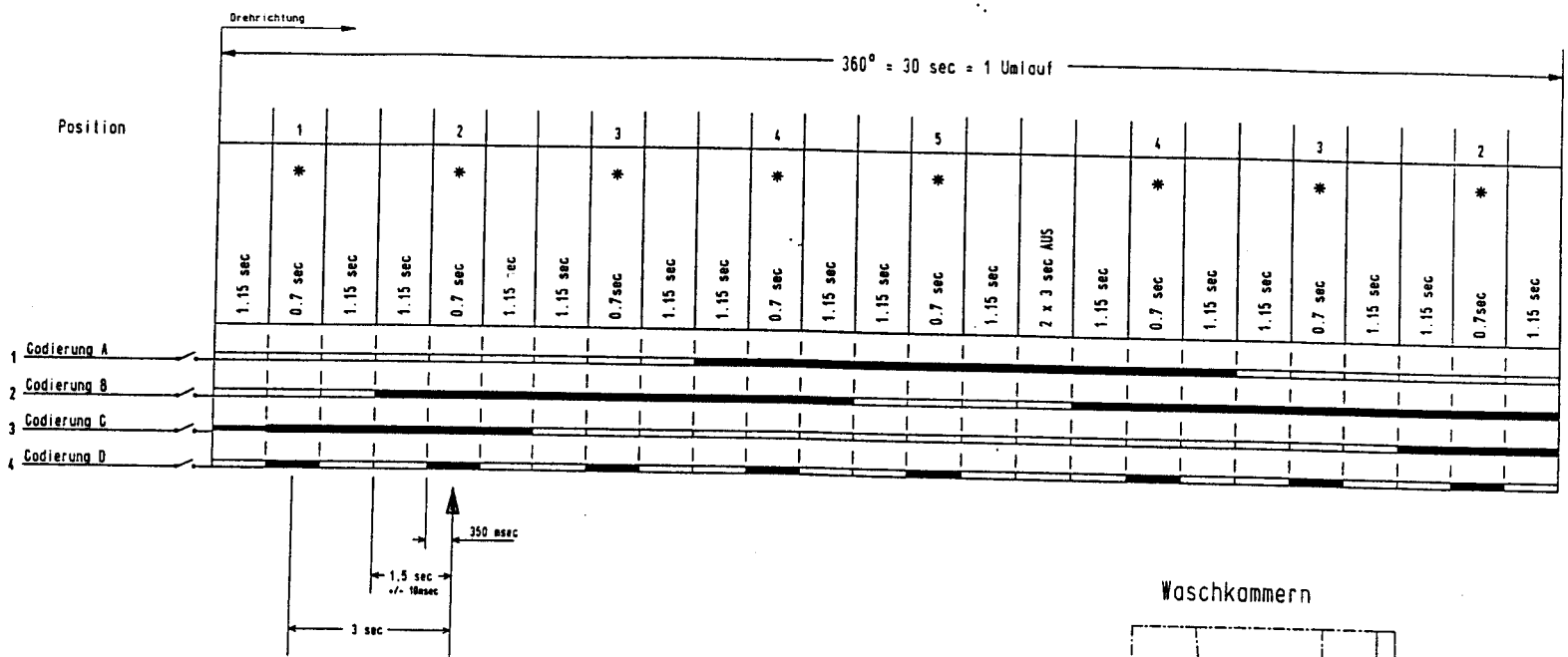

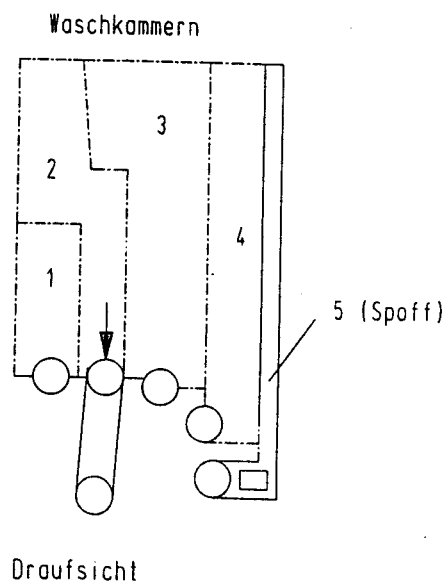

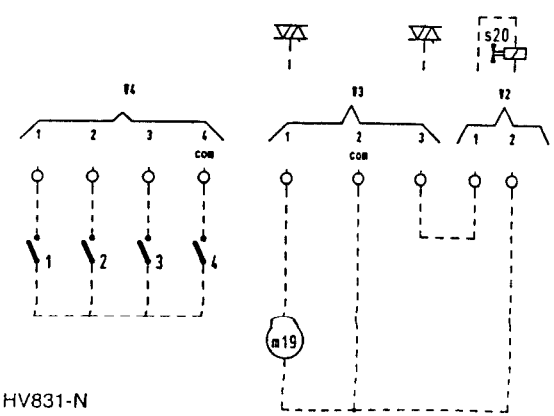

* Position bei Codiererkennung generell Schrittmitte +/-50msec

Position	Wasserweg
1	Weichspülkammer
2	Vorwaschkammer
3	Hauptwaschkammer
4	Bleichkammer
5	Spoff

KUNDENDIENST - PRÜFPROGRAMM

Start des Kundendienstprogrammes:

Bei gedrückter Vorwäsche -und Einweichtaste den Drehwahlschalter auf das Programm Schonschleudern stellen.

Stellung des Drehwahlschalter	Taste	Prüffunktion
AUS	———	AUS
Schonschleudern	Vorwäsche + Einweichen	Kundendienstprüfprogramm Fehlercode löschen und LED -Test
	Schleuderdrehzahl	Helligkeitseinstellung der Klartextanzeige
Schleudern	———	Wasserweg Vorwäsche + Niveauanzeige
Pumpen	———	Wasserweg Hauptwäsche + Niveauanzeige
Stärken	———	Wasserweg Fleckensalz + Niveauanzeige
Feinspülen	———	Wasserweg Weichspülen + Niveauanzeige
Wolle kalt	———	Wasserweg ART - Düse + Niveauanzeige
Wolle 30°C	———	Wasserweg Hauptwäsche/Warmwasser + Niveauanzeige
Wolle 40°C	———	Anzeige des Fehlercodes
Feinwäsche 30°C	———	Heizen
Feinwäsche 40°C	———	Laugenpumpe
Pflegeleicht 30°C	———	Reversieren (5s links , 5s Pause , 5s rechts mit 27 1/min)
Pflegeleicht 40°C	———	Schleudern mit vollem Feld (600 1/min)
Pflegeleicht 50°C	———	Schleudern mit Anzapfung (950 1/min)
Pflegeleicht 60°C	———	Heizleistungsprogrammierung über Drehzahlabwahltaste
Energiesparprogramm	———	Löschen des Fehlerregisters

Bei Ausfall von 2 oder mehreren Funktionen muß die Elektronik überprüft werden.

Niveauanzeige im Kundendienstprüfprogramm (Programmablaufanzeige)

LED Vorwäsche	=	Mehrwasserschalter Stufe1 (bSo)
LED Hauptwäsche	=	Mehrwasserschalter Stufe2 (bSo)
LED Spülen	=	fS
LED Schleudern	=	f N
LED Ende	=	f Sch

Heizleistungseinstellung im Kundendienstprüfprogramm
mit der Drehzahlabwahltaste
Heizleistungseinstellung: LED`s von oben nach unten
Höchste Drehzahl ist höchste Heizleistung

2850Watt
2580Watt
1950Watt

Heizleistungseinstellung im Kundendienstprüfprogramm bei Klartextgeräten
mit der Drehzahlabwahltaste
Heizleistungseinstellung:

2850Watt Anzeige im Display Drehzahlabwahl " 1 "

2580Watt Anzeige im Display Drehzahlabwahl " 2 "

1950Watt Anzeige im Display Drehzahlabwahl " 3 "

Helligkeitseinstellung der Blendenhinterleuchtung

KD - Programm starten.Mit der Schleuderdrehzahlabwahltaste die Helligkeit einstellen.

HINWEIS ZUM KUNDENDIENSTPRÜFPROGRAMM:
Fehleranzeige nur durch Kundendienstprogramm und Fehlerbeseitigung löschbar ; Programm stopt ;
Fehler wird netzausfallsicher gespeichert.
[1] Programm läuft weiter. Wird am Programmende angezeigt.
[2] Fehleranzeige durch Kunden löschbar. Starttaste blinkt.
[3] Programm läuft weiter . Wird nur im KD-Programm angezeigt.

FEHLERANZEIGEN IM MULTIDISPLAY und/oder DER PROGRAMMABLAUFANZEIGE

Fehleranzeige		Fehlerart	Drehwahlschalterposition	Abhilfe
● VORWÄSCHE ○ ○ ○	C1	[1] Wasserhahn geschlossen [1] Ventil öffnet nicht / Unterbrechung [1] Ventil mit zu geringer Durchflußmenge [1] Niveau fSch schaltet nicht [1] Druckwächterbandleitung unterbrochen [1] Luftfallensystem undicht	Schleudern Schleudern	Wasserhahn öffnen Ventil tauschen Sieb reinigen,Ventil tauschen Druckwächter tauschen Bandleitung tauschen Luftfalle tauschen
○ ● HAUPTWÄSCHE ○ ○	C2	[1] Pumpe blockiert / Pumpe läuft nicht [1] Pumpenunterbrechung [1] Förderleistung reduziert	Feinwäsche 40°C Feinwäsche 40°C Feinwäsche 40°C	Fremdkörper entfernen Pumpe tauschen Fremdkörper entfernen Ablaufsystem überprüfen (Prallsteg , Geruchsklappe) Pumphöhe max. 1m
● VORWÄSCHE ● HAUPTWÄSCHE ○ ○	C3	Aqua - Control hat angesprochen LED Vorwäsche leuchtet Pumpenbandleitung defekt Schwimmerschalter unterbrochen/ausgerastet Pumpenkurzschluß Sicherheitsniveau hat 6-mal angesprochen	Schleudern Feinwäsche 40°C Feinwäsche 40°C Feinwäsche 40°C Programmablaufanzeige beachten	Schlauchverschraubung dicht Undichtheit im Gerät Pumpenleitung tauschen Schwimmerschalter tauschen Pumpe tauschen Druckwächter tauschen
● VORWÄSCHE ○ ● SPÜLEN ○	C5	Übertemperatur Antriebsmotor	Pflegeleicht 30°C	Gleichstromelektronik tauschen Antriebsmotor tauschen
○ ● HAUPTWÄSCHE ● SPÜLEN ○	C6	Drucksensor defekt	Schleudern Pumpen	Drucksensor tauschen Bandleitung defekt
● VORWÄSCHE ● HAUPTWÄSCHE ● SPÜLEN ○	C7	[1] Heizt nicht [1] Heizrelais defekt [1] Heizstabanschluß unterbrochen [1] ITR - Druckwächter defekt [2] Ventil läßt immer Wasser zu	Feinwäsche 30°C Feinwäsche 30°C Feinwäsche 30°C Feinwäsche 30°C und Programmablaufanzeige beachten Feinwäsche 30°C	Heizung tauschen Heizrelais tauschen Anschlußleitung überprüfen Druckwächter tauschen Ventil tauschen
○ ○ ○ ● SPÜLSTOP	C8	[1] NTC Kurzschluß [1] NTC Unterbrechung [1] NTC Leitung unterbrochen	Feinwäsche 30 °C Feinwäsche 30 °C Feinwäsche 30 °C	NTC tauschen NTC tauschen Leitung tauschen
● VORWÄSCHE ○ ○ ● SPÜLSTOP	C9	[1] Tachogenerator Kurzschluß [1] Tachogenerator Unterbrechung [1] Antriebsmotor Unterbrechung [1] Antriebsmotor Kurzschluß [1] Antriebsmotor blockiert	Pflegeleicht 30°C Pflegeleicht 30°C Pflegeleicht 30°C Pflegeleicht 30°C Pflegeleicht 30°C	Tachogenerator tauschen Tachogenerator tauschen Antriebsmotor tauschen Antriebsmotor tauschen Blockierung beseitigen Antriebsmotor tauschen
○ ● HAUPTWÄSCHE ○ ● SPÜLSTOP	Ca	MOS-FET Transistor Kurzschluß	Pflegeleicht 30°C	Gleichstromelektronik tauschen
● VORWÄSCHE ● HAUPTWÄSCHE ○ ● SPÜLSTOP	Cb	[1] 5 x Sicherheitsniveau	Schleudern	Druckwächter tauschen Drehwahlschalter tauschen Ventil mechanisch defekt
○ ○ ● SPÜLEN ● SPÜLSTOP	CC	[1] PTC für MOS-FET Transistor defekt	Schleudern Pumpen Stärken Feinspülen Wolle Kalt Wolle 30	Gleichstromelektronik tauschen Verbindung zwischen Haupt- und Gleichstromelektronik
○ ● HAUPTWÄSCHE ● SPÜLEN ● SPÜLSTOP	CE	Kein Wasserweichencode innerhalb von 2min	Schleudern Pumpen Stärken Feinspülen Wolle Kalt Wolle 30	Wasserweiche tauschen Bandleitung tauschen
● VORWÄSCHE ● HAUPTWÄSCHE ● SPÜLEN ● SPÜLSTOP	CF	Checksummenfehler EEPROM		Hauptelektronik tauschen